令和2年度　大阪市中学校秋季総合体育大会ラグビーの部

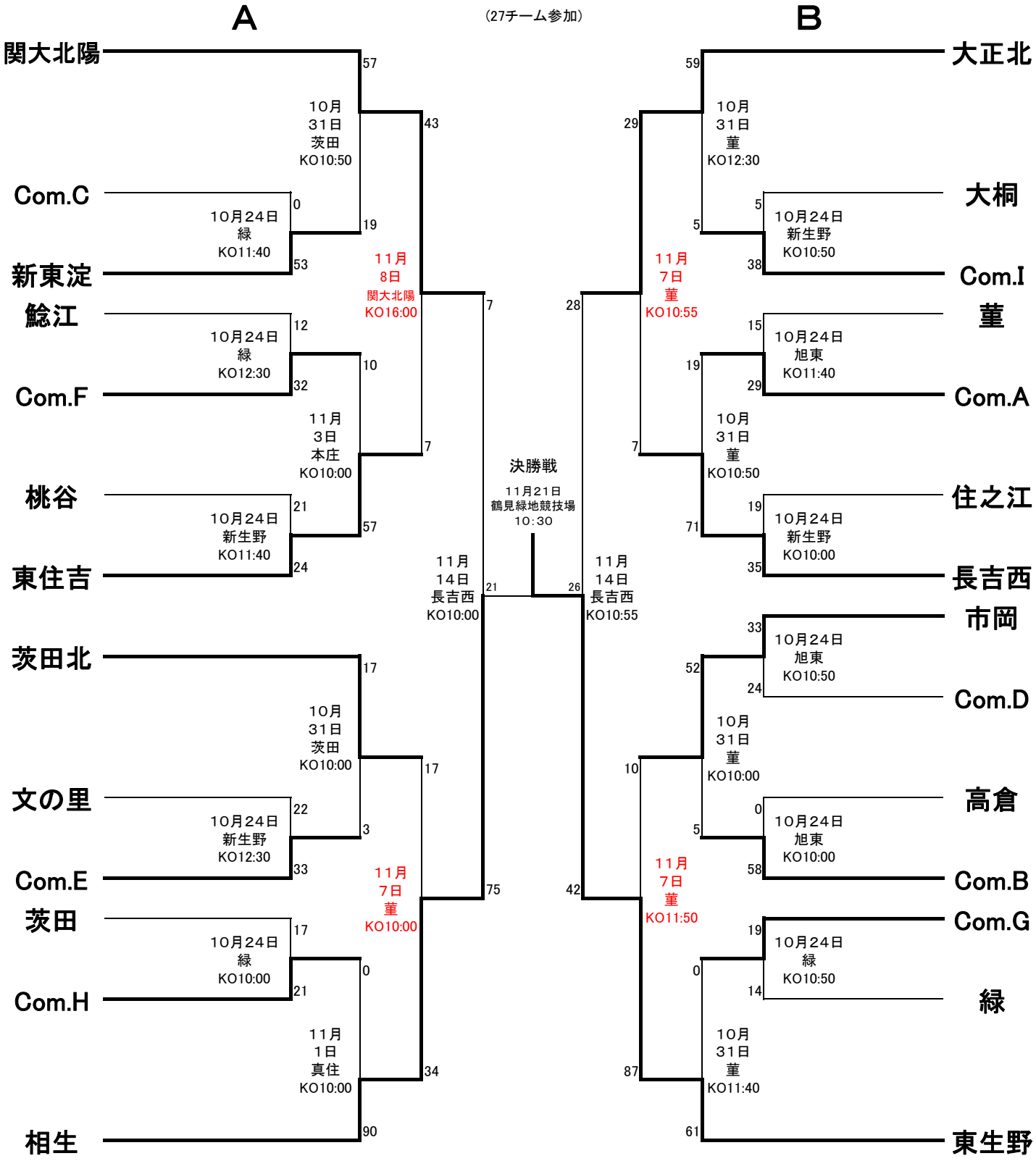

COM A（瑞光・梅香・淀・開明）COM B（城東・今市・旭陽）COM C（柴島・十三）COM D（旭東・大宮・放出）Com E（住吉・矢田西・大和川）
COM F（大池・田島・本庄）　COM G（田辺・中野・喜連・阿倍野）COM H（真住・加賀屋）COM I（巽・新生野・新巽・加美）