# 2017年度　大阪市中学校D地区新人戦大会

## 優勝　合同B（真住・加賀屋）／準優勝　住吉

### 第３位　　長吉西

予選リーグ（A・Bブロック）（20分ハーフ ロスタイムなし）

| Aリーグ | 住吉 | 合同A | 合同C | 大正北 | 長吉西 | 合同D | 勝負 | 順位 |
|---|---|---|---|---|---|---|---|---|
| 住吉 | | ○ 100－0 | ○ 43－0 | ○ 71－0 | ○ 26－7 | ○ 29－0 | 5勝0負 | 1 |
| 合同A | ● 0－100 | | ● 0－75 | ● 7－42 | ● 7－50 | ● 0－87 | 0勝4負 | 6 |
| 合同C | ● 0－43 | ○ 75－0 | | ● 19－21 | ● 12－14 | ● 0－39 | 1勝3負 | 5 |
| 大正北 | ● 0－71 | ○ 42－7 | ○ 21－19 | | ● 0－62 | ● 12－24 | 2勝3負 | 4 |
| 長吉西 | ● 7－26 | ○ 50－7 | ○ 14－12 | ○ 62－0 | | ○ 26－19 | 4勝1負 | 2 |
| 合同D | ● 0－29 | ○ 87－0 | ○ 39－0 | ○ 24－12 | ● 19－26 | | 3勝2負 | 3 |

合同A：港南・住之江・港　　合同C：喜連・矢田西　　合同D：阿倍野・田辺

| Bリーグ | 市岡 | 中野 | 東住吉 | 合同B | 文の里 | 勝敗 | 順位 |
|---|---|---|---|---|---|---|---|
| 市岡 | | ● 5－22 | ○ 36－31 | ● 19－52 | ○ 59－7 | 2勝2負 | 3 |
| 中野 | ○ 22－5 | | ○ 34－5 | ● 7－24 | ○ 31－26 | 3勝1負 | 2 |
| 東住吉 | ● 31－36 | ● 5－34 | | ● 7－28 | ● 14－21 | 0勝4負 | 5 |
| 合同B | ○ 52－19 | ○ 24－7 | ○ 28－7 | | ○ 41－17 | 4勝0負 | 1 |
| 文の里 | ● 7－59 | ● 26－31 | ○ 21－14 | ● 17－41 | | 1勝3負 | 4 |

合同B：真住・加賀屋

# 2017年度　大阪市中学校D地区新人戦大会予選リーグ

| Aリーグ順位 | | | | Bリーグ順位 | | | |
|---|---|---|---|---|---|---|---|
| 第１位 | 住吉 | 第５位 | 合同C | 第１位 | 合同B | 第５位 | 東住吉 |
| 第２位 | 長吉西 | 第６位 | 合同A | 第２位 | 中野 | | |
| 第３位 | 合同D | | | 第３位 | 市岡 | | |
| 第４位 | 大正北 | | | 第４位 | 文の里 | | |

## １２月９日（土）

| Aリーグ（喜連G） | | | | | | Bリーグ（中野G） | | | | | |
|---|---|---|---|---|---|---|---|---|---|---|---|
| 10:00 | 住吉 | 29 | vs | 0 | 合同D | 10:00 | 中野 | 22 | vs | 5 | 市岡 |
| 10:50 | 合同A | 0 | vs | 75 | 合同C | 10:50 | 文の里 | 21 | vs | 14 | 東住吉 |
| 11:40 | 長吉西 | 62 | vs | 0 | 大正北 | | | | | | |

## １２月１６日（土）

| Aリーグ（長吉西G） | | | | | | Bリーグ（加賀屋G） | | | | | |
|---|---|---|---|---|---|---|---|---|---|---|---|
| 10:00 | 住吉 | 71 | vs | 0 | 大正北 | 10:00 | 市岡 | 19 | vs | 52 | 合同B |
| 10:50 | 合同C | 12 | vs | 14 | 長吉西 | 10:50 | 中野 | 34 | vs | 5 | 東住吉 |
| 11:40 | 合同A | 0 | vs | 87 | 合同D | | | | | | |

## １月１３日（土）

| Aリーグ（喜連G） | | | | | | Bリーグ（真住G） | | | | | |
|---|---|---|---|---|---|---|---|---|---|---|---|
| 10:00 | 合同A | 7 | vs | 50 | 長吉西 | 10:00 | 文の里 | 17 | vs | 41 | 合同B |
| 10:50 | 住吉 | 43 | vs | 0 | 合同C | 10:50 | 市岡 | 36 | vs | 31 | 東住吉 |
| 11:40 | 合同D | 24 | vs | 12 | 大正北 | | | | | | |

## １月２０日（土）

| Aリーグ（長吉西G） | | | | | | Bリーグ（加賀屋G） | | | | | |
|---|---|---|---|---|---|---|---|---|---|---|---|
| 10:00 | 合同C | 0 | vs | 39 | 合同D | 10:00 | 中野 | 31 | vs | 26 | 文の里 |
| 10:50 | 長吉西 | 7 | vs | 26 | 住吉 | 10:50 | 東住吉 | 7 | vs | 28 | 合同B |
| 11:40 | 合同A | 7 | vs | 42 | 大正北 | | | | | | |

## １月２７日（土）

| Aリーグ（喜連G） | | | | | | Bリーグ（中野G） | | | | | |
|---|---|---|---|---|---|---|---|---|---|---|---|
| 10:00 | 長吉西 | 26 | vs | 19 | 合同D | 10:00 | 市岡 | 59 | vs | 7 | 文の里 |
| 10:50 | 大正北 | 21 | vs | 19 | 合同C | 10:50 | 合同B | 24 | vs | 7 | 中野 |
| 11:40 | 住吉 | 100 | vs | 0 | 合同A | | | | | | |

## 決勝トーナメント・順位決定トーナメント

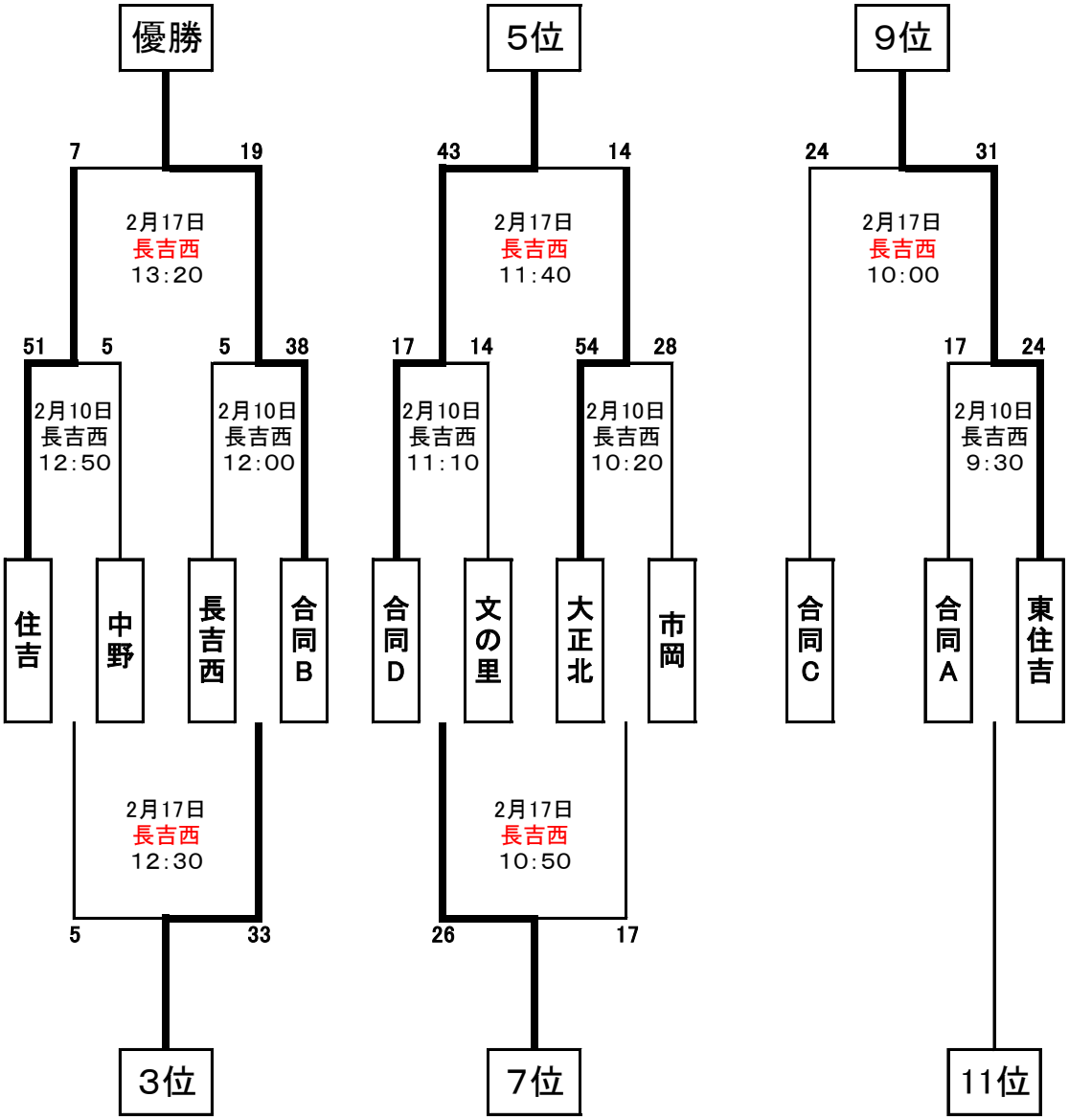


## シード決定戦

大阪市南地区Bシード校　　3月１０日（土）　　会場：未定

k.o.10:00

５B　３位　　vs　　D地区　３位