2016年度　大阪市中学校D地区新人戦大会

優勝　大阪市立文の里中学校　／　準優勝　大阪市立長吉西中学校

第３位　大阪市立真住中学校

予選リーグ（A・Bブロック）（20分ハーフ ロスタイムなし）

Aリーグ	長吉西	市岡	中野	田辺	合同B	合同C	合同D	勝負	順位
長吉西		○ 47－0	○ 80－0	○ 92－7	○ 109－0	○ 59－0	○ 107－0	6勝0負	1
市岡	● 0－47		○ 40－10	○ 75－7	○ 84－0	● 21－36	○ 47－12	4勝2負	3
中野	● 0－80	● 10－40		○ 54－19	○ 43－14	● 4－44 2	● 17－28	2勝4負	5
田辺	● 7－92	● 7－75	● 19－54		○ 40－0	● 棄権	● 7－78	1勝5負	6
合同B	● 0－109	● 0－84	● 14－43	● 0－40		● 5－62	● 0－50	0勝6負	7
合同C	● 0－59	○ 36－21	○ 44－24	○ 不戦勝	○ 62－5		○ 42－5	5勝1負	2
合同D	● 0－107	● 12－47	○ 28－17	○ 78－7	○ 50－0	● 5－42		3勝3負	4

合同B：港・港南　　合同C：加美・阿倍野　　合同D：矢田西・住之江・上宮

Bリーグ	文の里	喜連	真住	住吉	東住吉	合同A	勝敗	順位
文の里		○ 90－0	○ 75－7	○ 96－0	○ 109－0	○ 101－0	5勝0負	1
喜連	● 0－90		● 26－39	● 31－35	○ 64－0	○ 48－17	2勝3負	4
真住	● 7－75	○ 39－26		○ 24－7	○ 75－0	○ 67－0	4勝1負	2
住吉	● 0－96	○ 35－31	● 7－24		○ 56－5	○ 42－0	3勝2負	3
東住吉	● 0－109	● 0－64	● 0－75	● 5－56		● 14－32	0勝5負	6
合同A	● 0－101	● 17－48	● 0－67	● 0－42	○ 32－14		1勝4負	5

合同A：大正北・加賀屋

2016年度　大阪市中学校D地区新人戦大会予選リーグ

Aリーグ順位				Bリーグ順位			
第１位	長吉西	第５位	中野	第１位	文の里	第５位	合同A
第２位	合同C	第６位	田辺	第２位	真住	第６位	東住吉
第３位	市岡	第７位	合同B	第３位	住吉		
第４位	合同D			第４位	喜連		

１２月１０日（土）

Aリーグ（市岡G）						Bリーグ（大正北G）					
10:00	合同D	28	vs	17	中野	10:00	文の里	109	vs	0	東住吉
10:50	田辺	7	vs	75	市岡	10:50	喜連	48	vs	17	合同A
11:40	合同C	62	vs	5	合同B	11:40	真住	24	vs	7	住吉

１２月１７日（土）

Aリーグ（長吉西G）						Bリーグ（真住G）					
10:00	合同D	5	vs	42	合同C	10:00	文の里	96	vs	0	住吉
10:50	長吉西	80	vs	0	中野	10:50	合同A	0	vs	67	真住
11:40	市岡	84	vs	0	合同B	11:40	喜連	64	vs	0	東住吉

１月７日（土）

Aリーグ（長吉西G）						Bリーグ
10:00	田辺	7	vs	78	合同D	
10:50	合同B	0	vs	109	長吉西	
11:40	合同C	36	vs	21	市岡	

１月１４日（土）

Aリーグ（長吉西G）						Bリーグ（真住G）					
10:00	中野	10	vs	40	市岡	10:00	東住吉	5	vs	56	住吉
10:50	田辺	7	vs	92	長吉西	10:50	喜連	26	vs	39	真住
11:40	合同B	0	vs	50	合同D	11:40	文の里	101	vs	0	合同A

１月２１日（土）

Aリーグ（市岡G）						Bリーグ（加賀屋G）					
10:00	田辺	19	vs	54	中野	10:00	喜連	31	vs	35	住吉
10:50	合同D	12	vs	47	市岡	10:50	合同A	32	vs	14	東住吉
11:40	合同C	0	vs	59	長吉西	11:40	真住	7	vs	75	文の里

１月２８日（土）

Aリーグ（長吉西G）						Bリーグ（喜連G）					
10:00	田辺	棄権	vs	不戦勝	合同C	10:00	住吉	42	vs	0	合同A
10:50	合同D	0	vs	107	長吉西	10:50	文の里	90	vs	0	喜連
11:40	中野	43	vs	14	合同B	11:40	真住	75	vs	0	東住吉

２月４日（土）

Aリーグ（市岡G）						Bリーグ
10:00	田辺	40	vs	0	合同B	
10:50	長吉西	47	vs	0	市岡	
11:40	合同C	44	vs	24	中野	

決勝トーナメント・順位決定トーナメント

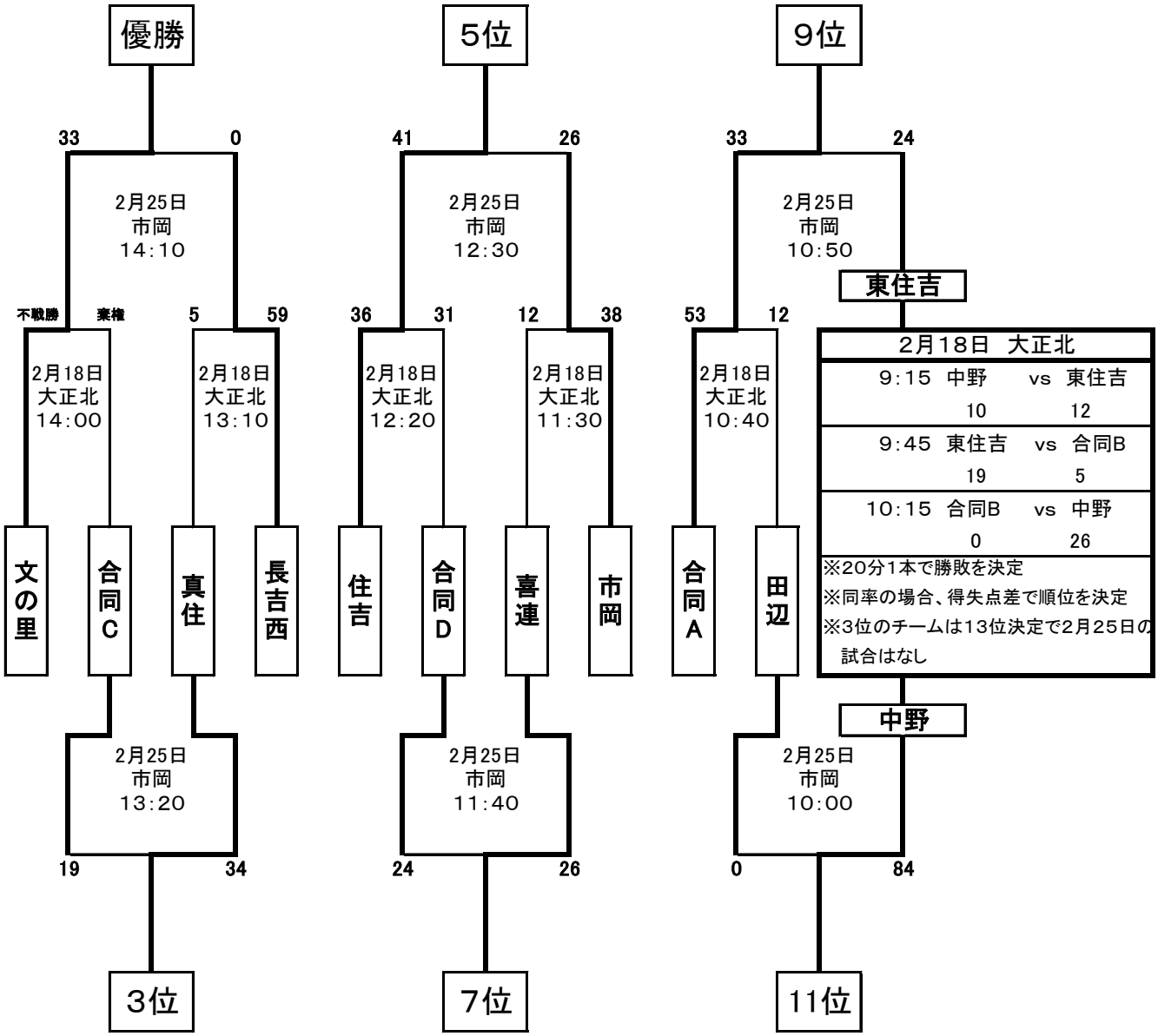

シード決定戦

大阪市南地区Bシード校

３月１１日（土）　　会場：新生野中学校

k.o.10:00	D地区 ２位	大阪市立長吉西中学校 39	vs	大阪市立東生野中学校 7	５B ３位
k.o.11:00	D地区 ３位	大阪市立真住中学校 7	vs	東大阪朝鮮中級 60	５B ２位